Palettengabelträger

> Trägerrahmen für *125.023.800*
> mit Weidemann-Aufnahme, Breite 1.200 mm
> 4 Buchsen für Spieße (M22)
> Tragkraft 2.000 kg , Gewicht ca. 62 kg
> Stahl lackiert in schwarz RAL 9005

Bestell-Nr. 125.023.850

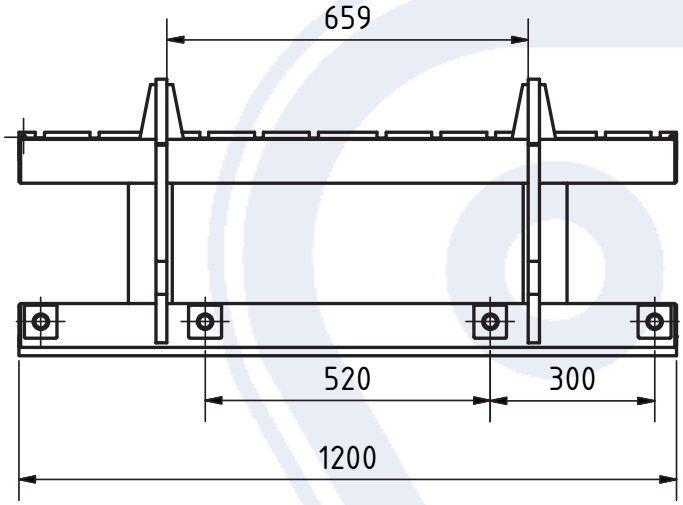

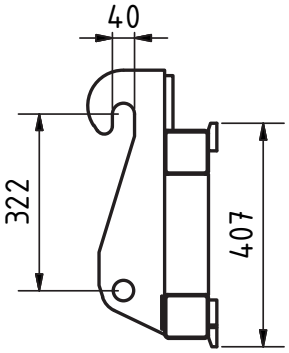

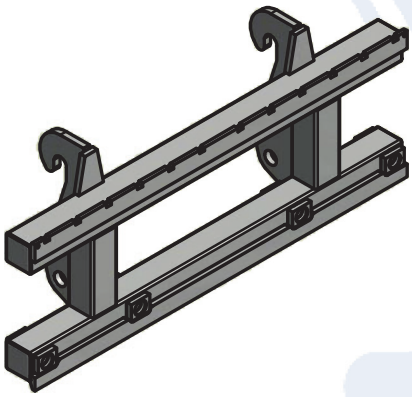

Schneider Fahrzeug- und Containertechnik GmbH, Brockhagener Straße 92, D - 33649 Bielefeld
Tel. **+ 49 (0)521 - 41 73 12 - 0,** Fax: + 49 (0)521 - 41 73 12 - 90, E-Mail: info@schneider-fc.de, **www.schneider-fc.com**