Palettengabel „Freisicht“

> mit Euro-Aufnahme
> Breite 1.200 mm
> 2 verstellbare Gabelzinken, Gabelzinkenlänge 1.200 mm
> Lastschwerpunkt 500 mm, Tragkraft 2.000 kg
> Stahl lackiert in schwarz RAL 9005, Gewicht ca. 170 kg

Bestell-Nr. 125.023.000

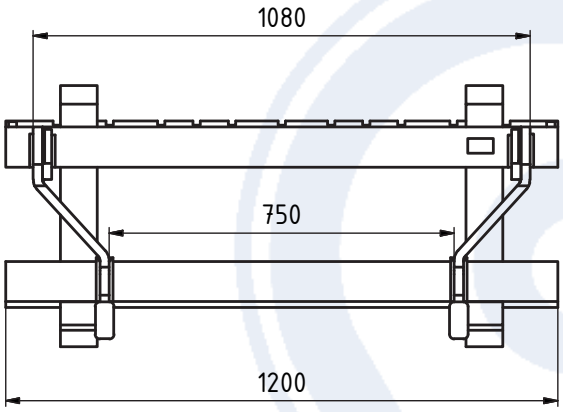

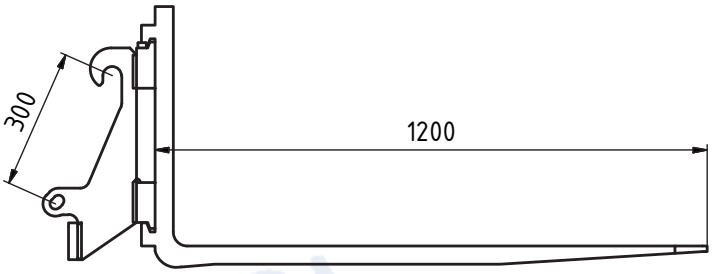

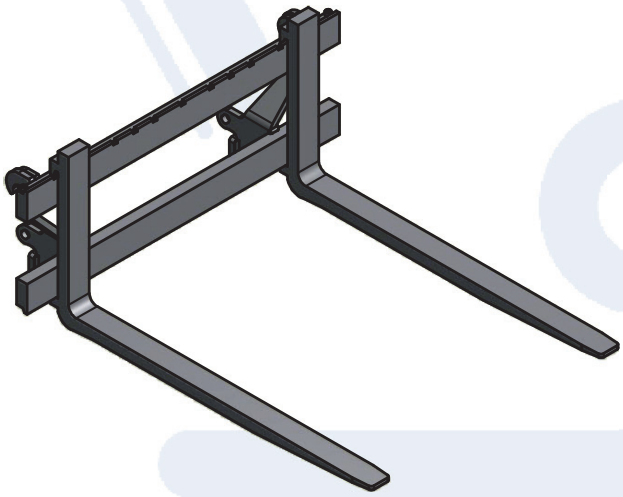

Schneider Fahrzeug- und Containertechnik GmbH, Brockhagener Straße 92, D - 33649 Bielefeld
Tel. **+ 49 (0)521 - 41 73 12 - 0,** Fax: + 49 (0)521 - 41 73 12 - 90, E-Mail: info@schneider-fc.de, **www.schneider-fc.com**