Vorderer Federschuh für Tandemaggregate

- Stahl roh
- Federbreite 100 mm
- Buchsen-ø 26/30 mm mit Nut
- Gewicht 4 kg

Bestell-Nr. 279.619.936

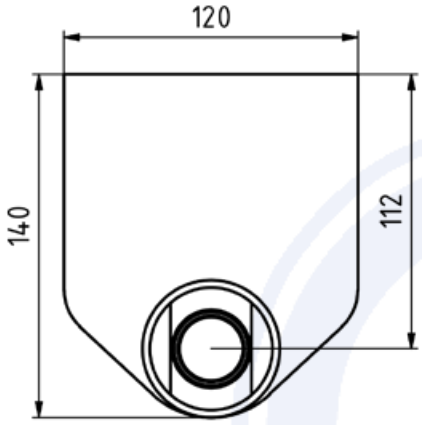

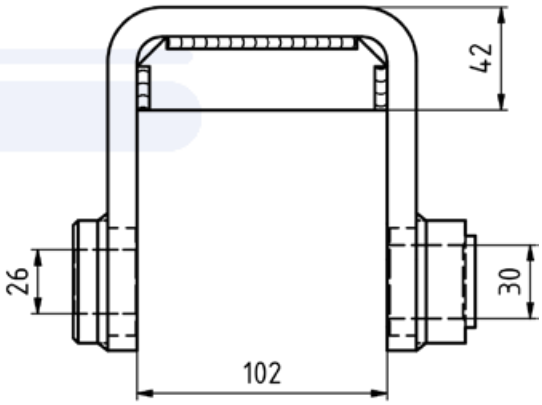

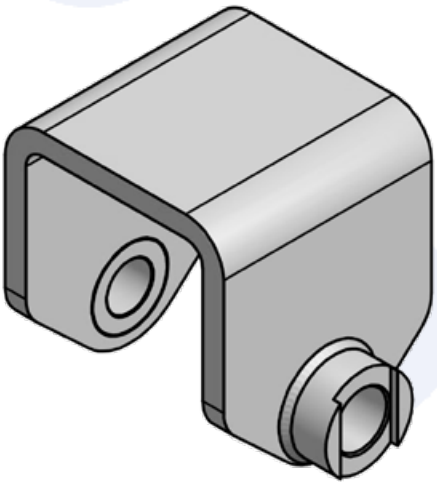

Schneider Fahrzeug- und Containertechnik GmbH, Brockhagener Straße 92, D - 33649 Bielefeld
Tel. **+ 49 (0)521 - 41 73 12 - 0,** E-Mail: info@schneider-fc.de, **www.schneider-fc.com**