Rahmenfalle

> Stahl verzinkt
> komplett mit Befestigungsmaterial *649.130.026*
> als 2. Sicherung
> Gewicht ca. 0,2 kg

Bestell-Nr. 649.130.024

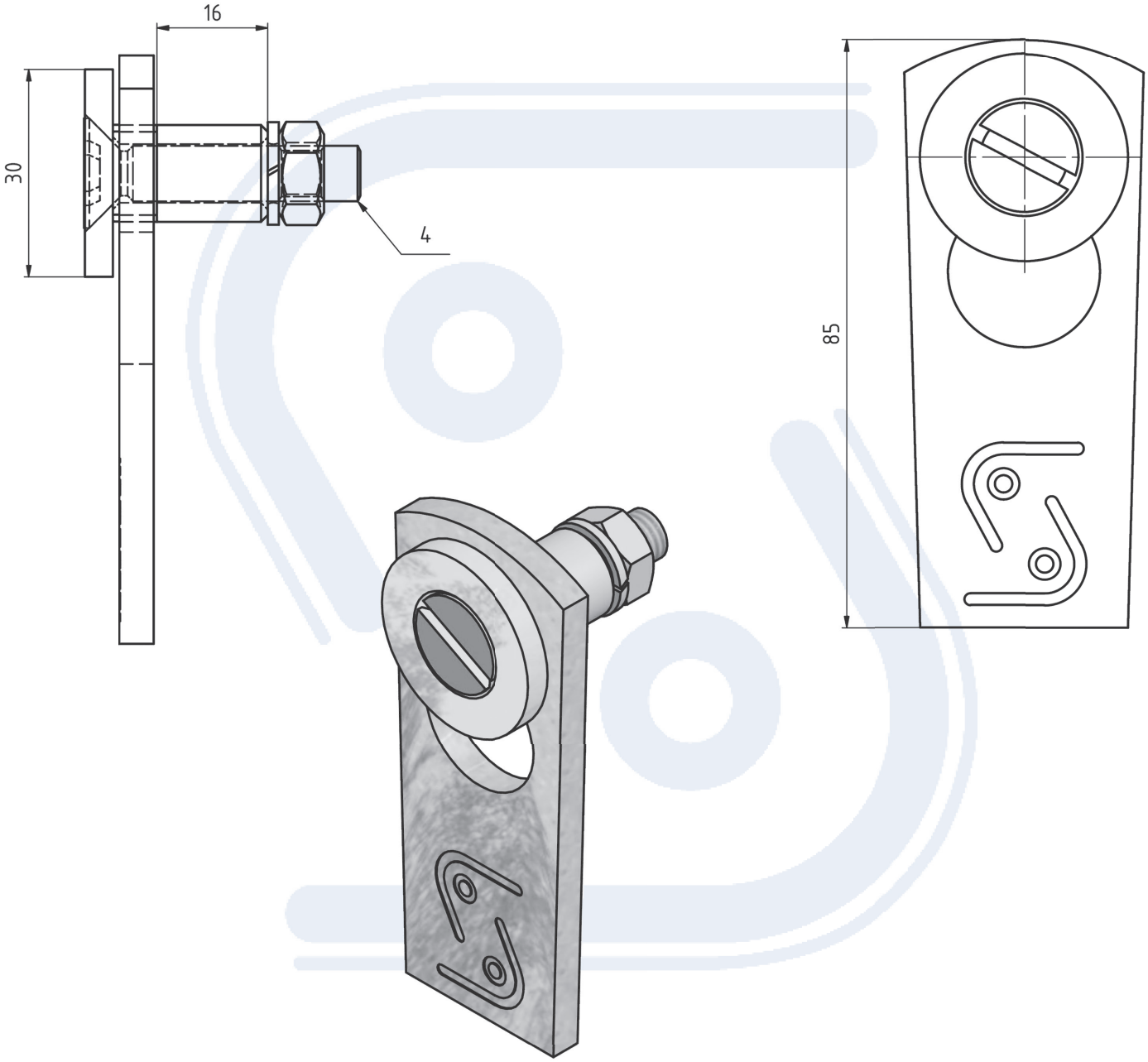

Schneider Fahrzeug- und Containertechnik GmbH, Brockhagener Straße 92, D - 33649 Bielefeld
Tel. **+ 49 (0)521 - 41 73 12 - 0,** Fax: + 49 (0)521 - 41 73 12 - 90, E-Mail: info@schneider-fc.de, **www.schneider-fc.com**