# Tandem-Aggregat

> **mit Trapezfedern (Schleiffedern) grundiert, 70 mm breit**
> **für Fahrzeuge mit zulässiger Höchstgeschwindigkeit 80 km/h**
> Federschuhe Stahl roh
> z GG 8.000 kg
> Stützweiten je 897 mm / Sprengung 60 mm
> **Achsabstand 1.040 mm** / Bauhöhe unbelastet 248 mm
> Gewicht 139 kg

***Art.-Nr. 280.701.040***

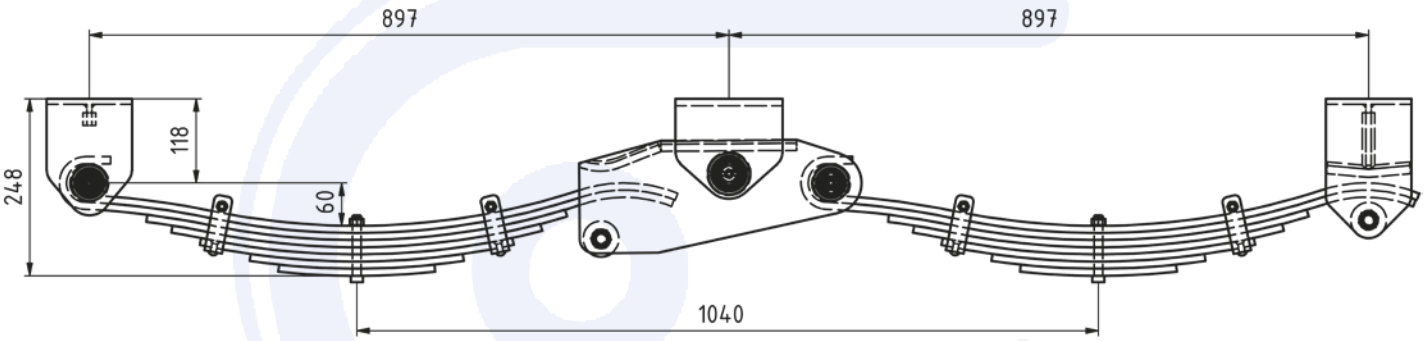


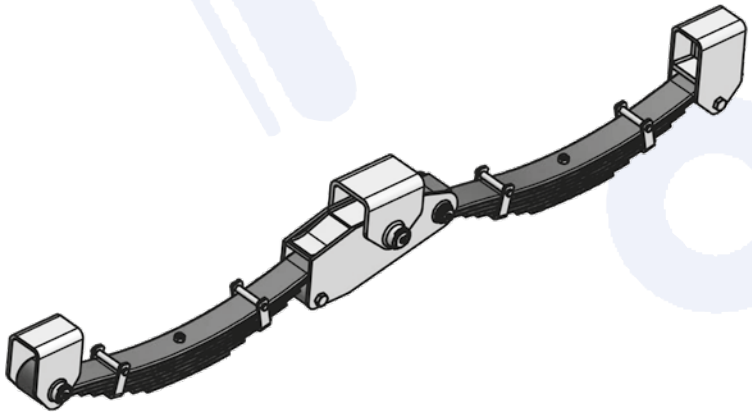

**Schneider Fahrzeug- und Containertechnik GmbH**, Brockhagener Straße 92, D - 33649 Bielefeld
Tel. **+ 49 (0)521 - 41 73 12 - 0,** E-Mail: info@schneider-fc.de, **www.schneider-fc.com**